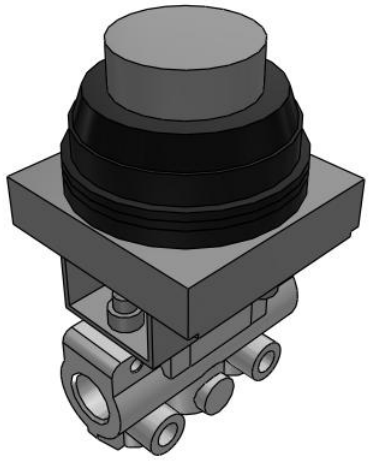

VM100, mechanisch betätigtes 2/2- und 3/2- Wege-Ventil

VM130-01-32RA

Technisches Datenblatt

Allgemeine Produktinformationen

- Medium: Druckluft/Edelgas.
- Kompakte Bauform.
- Anschlussoptionen: Anschlüsse seitlich, Anschlüsse unten.
- Bei Anschlüssen seitlich kann die Montageart gewählt werden.
- Große Auswahl an Betätigungselementen.

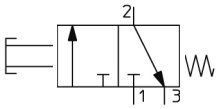

3/2-Wegeventil mit drei Anschlüssen und zwei Schaltstellungen (Ruhestellung geschlossen) Betätigung durch Drücken Durch Feder rückgestellt

Technische Daten

Anzahl Anschlüsse	3/2-Wege
Anschlussrichtung, Kolbenlänge	0 (Anschluss seitlich lang)
Gehäusezubehör	seitliche Montage
Anschlussgröße	01 (R 1/8) nur seitlicher Anschluss
Antriebsart	32 (Druckknopf, vorstehend)
Option	R (Rot)
Betriebsanzeige	Keine
Befestigungselement	Keine
Druckmedium	Druckluft, Edelgase
Maximale Medientemperatur	60 ºC
Minimale Medientemperatur	-5 ºC (nicht gefroren)
Maximaler Betriebsdruck	1.0 MPa
Minimaler Betriebsdruck	−100 kPa
Maximale Umgebungstemperatur	60 ºC
Minimale Umgebungstemperatur	-5 ºC (No freezing)
Pneumatischer Eingangsanschluss	R 1/8
Pneumatischer Ausgangsanschluss	R 1/8
Funktion in Normalstellung	Entlüftungs

Technischen Daten können ohne vorherige Ankündigung und ohne Verpflichtung des Herstellers geändert werden.

SMC Deutschland GmbH Boschring 13-15 +49 (0) 61 03 / 402 - 0 +49 (0) 61 03 / 402 - 139 www.smc.de esales@smc.de

Pilotluftvariante	Direkt
Ventilrückstellung	Mechanische Feder
Durchfluss	144 l/min
Kritisches Druckverhältnis	0.2
Leitwert dm3/(s·bar)	0.6
Funktionsweise	Manuell

Technischen Daten können ohne vorherige Ankündigung und ohne Verpflichtung des Herstellers geändert werden.

SMC Deutschland GmbH Boschring 13-15 +49 (0) 61 03 / 402 - 0 +49 (0) 61 03 / 402 - 139 www.smc.de esales@smc.de

Abmessungen

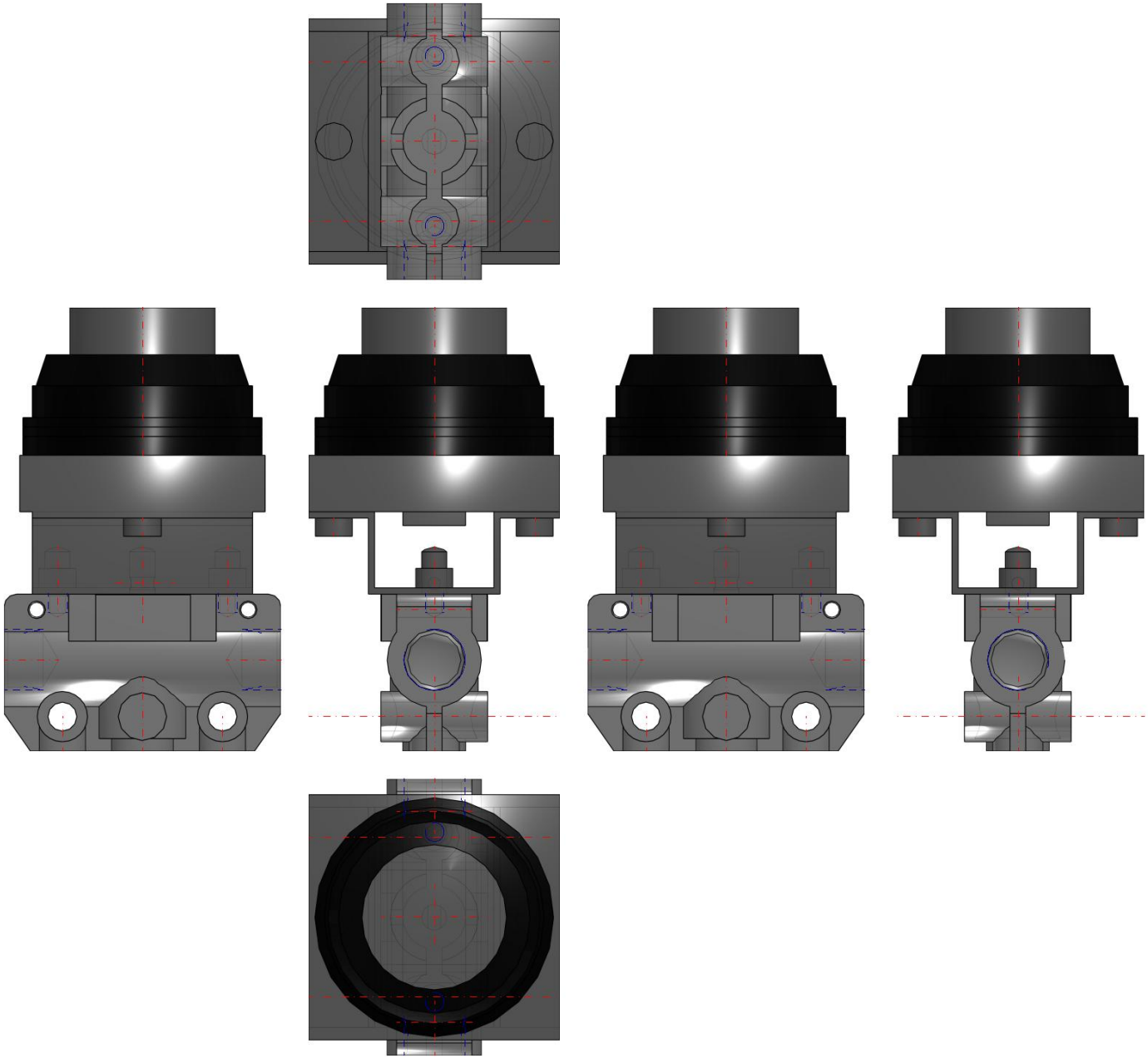

Technischen Daten können ohne vorherige Ankündigung und ohne Verpflichtung des Herstellers geändert werden.

SMC Deutschland GmbH Boschring 13-15 +49 (0) 61 03 / 402 - 0 +49 (0) 61 03 / 402 - 139 www.smc.de esales@smc.de

Konstruktion

Anschluss seitlich

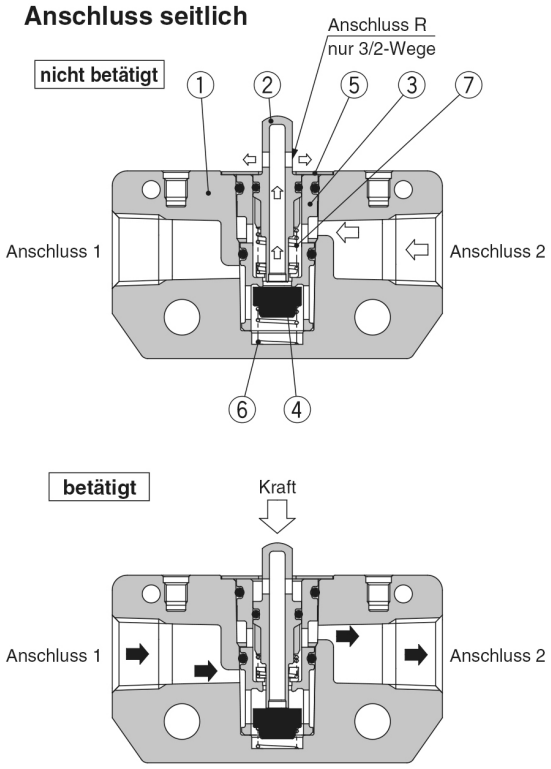

Anschluss unten

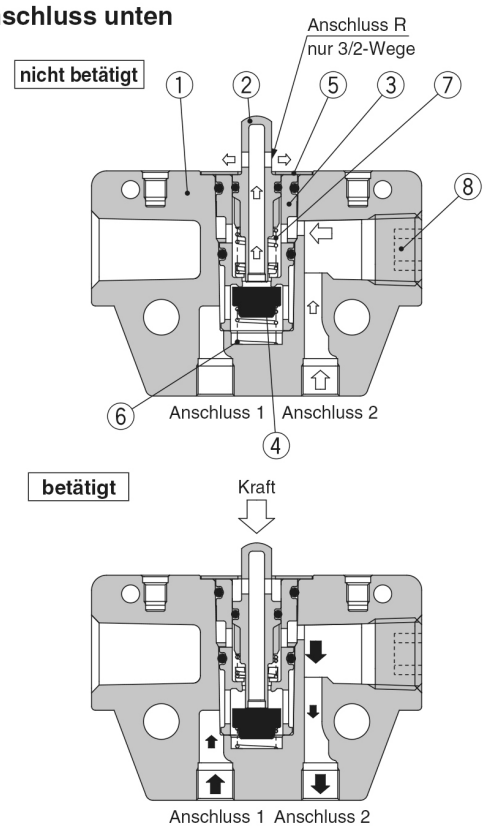

Stückliste

Nr.	Beschreibung	Material	Anm.	
1	**Gehäuse**	ZDC	weiß lackiert	
2	**Kolben**	Polyacetal	2/2-Wege	grau
			3/2-Wege	weiß
3	**Ventilsitz**	PBT		
4	**Ventil**	NBR		

Nr.	Beschreibung	Material	Anm.
5	**Sicherungsring**	rostfreier Stahl	
6	**Feder**	rostfreier Stahl	
7	**Feder**	Federstahl	
8	**konischer Stopfen**	Walzstahl	

Technischen Daten können ohne vorherige Ankündigung und ohne Verpflichtung des Herstellers geändert werden.

SMC Deutschland GmbH Boschring 13-15 +49 (0) 61 03 / 402 - 0 +49 (0) 61 03 / 402 - 139 www.smc.de esales@smc.de

Weitere Informationen

Katalog	VM100-200-A_DE.pdf
Installations- und Wartungsanleitungen	IM_VM100_TF2Z478EN-C.pdf IM_VM100_TF2Z478DE-C.pdf

Technischen Daten können ohne vorherige Ankündigung und ohne Verpflichtung des Herstellers geändert werden.

SMC Deutschland GmbH Boschring 13-15 +49 (0) 61 03 / 402 - 0 +49 (0) 61 03 / 402 - 139 www.smc.de esales@smc.de