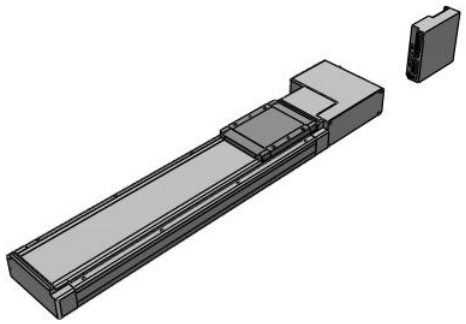

Guidage par courroie - LEJB
LEJB63S3T-500B-R5A2H

Fiche technique

General series information

- Taille: 40 et 63 mm.
- Course: 200 à 3000 mm.
- Servomoteur CA, 100/200W.
- Haute précision et haute rigidité avec deux rails de guidage linéaire.

Spécifications standards

Taille	63
Type de moteur	S3 (200W Sortie, Encodeur incrémentiel, LECSA)
Pas de vis	T (Taille 40: 27mm, Taille 63: 42mm)
Stroke	500 mm
Options du moteur	B (Avec verrouillage)
Type de câble pour l'actionneur	R [Câble robotique (câble flexible)]
Longueur de câble de l'actionneur	5 (5m)
Type de contrôleur	A2 (LECSA2 200 V à 230 V)
Longueur du câble E/S	H (Sans câble, connecteur uniquement)
Température ambiante max.	40 °C
Température ambiante min.	5 °C
Normes	CE
Répétitivité de positionnement	± 0.04 mm
Mouvement perdu	0.1 max.
Résistance aux impacts/vibrations	50/20 m/s2
Codeur	Codeur incrémental 17 bits (Résolution : 131072 p/rév)
Tension d'alimentation	200 - 230 V
Horizontal Charge	30 kg
Accélération/Décélération max.	20000 mm/s2

Les caractéristiques peuvent être modifiées sans préavis et sans obligation de la part du fabricant.

SMC France 1 boulevard de Strasbourg Parc Gustave Eiffel - Bussy-Saint-Georges 77607 Marne-La-Vallée Cedex 3 01 64 76 10 00 https://www.smc.eu/fr-fr service_marketing@smc-france.fr

Vitesse max.	3000 mm/s

Les caractéristiques peuvent être modifiées sans préavis et sans obligation de la part du fabricant.

SMC France 1 boulevard de Strasbourg Parc Gustave Eiffel - Bussy-Saint-Georges 77607 Marne-La-Vallée Cedex 3 01 64 76 10 00 https://www.smc.eu/fr-fr service_marketing@smc-france.fr

Dimensions

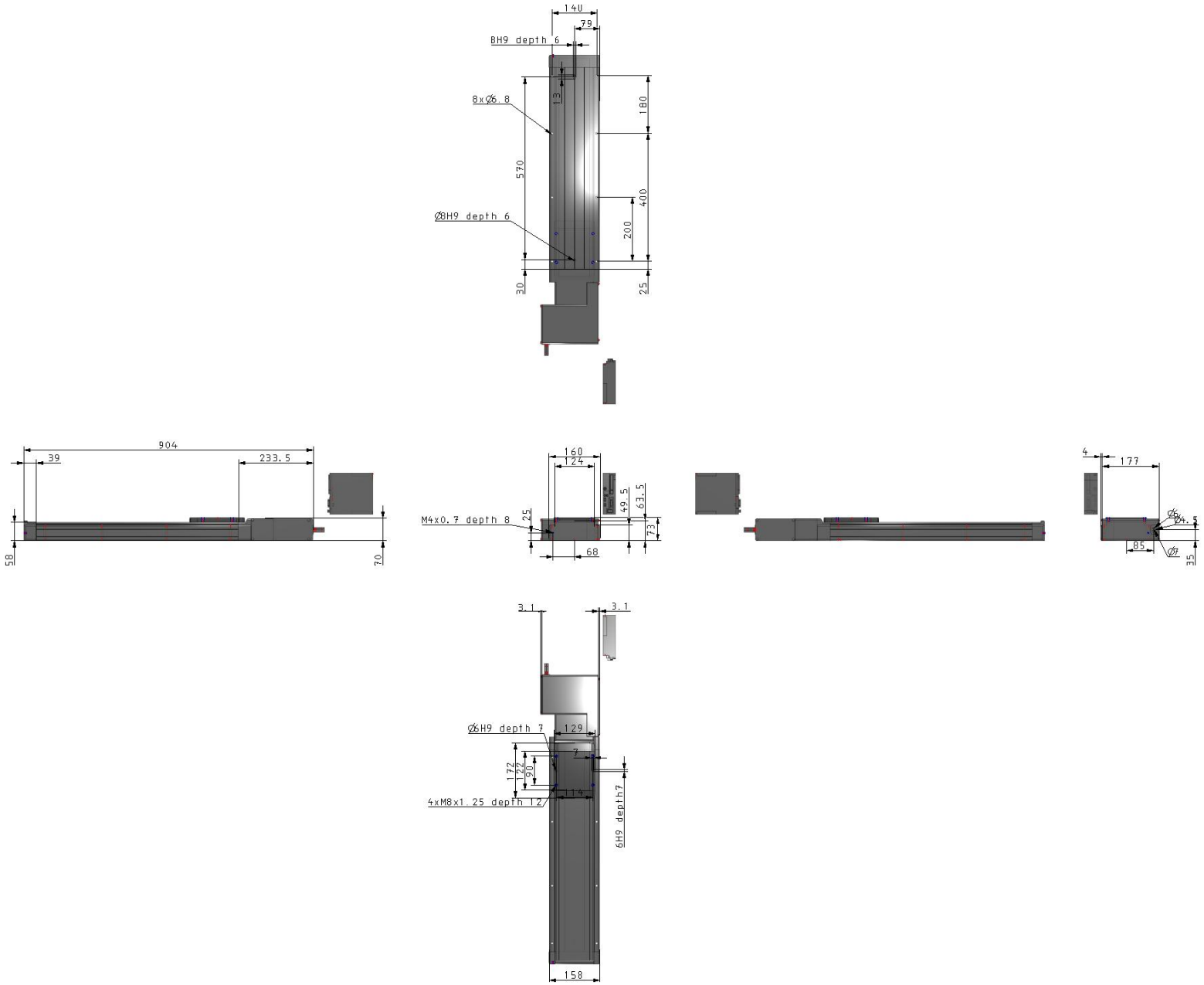

Les caractéristiques peuvent être modifiées sans préavis et sans obligation de la part du fabricant.

SMC France 1 boulevard de Strasbourg Parc Gustave Eiffel - Bussy-Saint-Georges 77607 Marne-La-Vallée Cedex 3 01 64 76 10 00 https://www.smc.eu/fr-fr service_marketing@smc-france.fr

Constructions

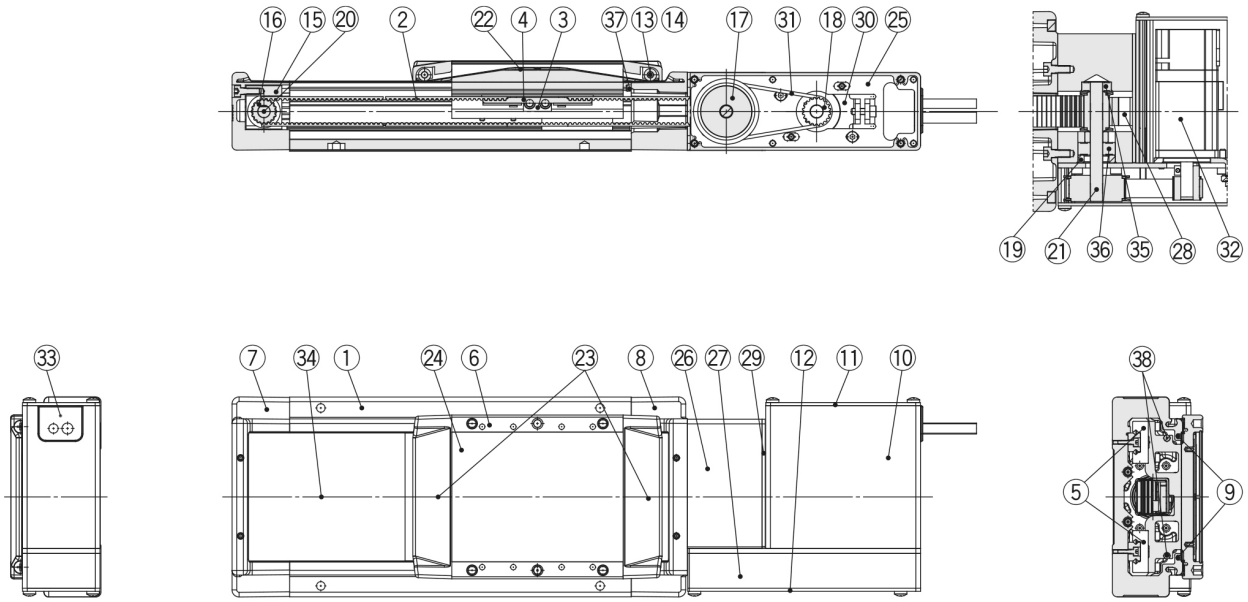

Nomenclature

No.	Description	Matière	Note
1	**Corps**	Alliage d'aluminium	Anodisé
2	**Courroie**	—	
3	**Support de courroie**	Acier carbone	
4	**Butée de la courroie**	Alliage d'aluminium	
5	**Guide linéaire**	—	
6	**Table**	Alliage d'aluminium	Anodisé
7	**Boîtier A**	Alliage d'aluminium	Revêtement
8	**Boîtier B**	Alliage d'aluminium	Revêtement
9	**Aimant de joint**	—	
10	**Capot du moteur**	Alliage d'aluminium	Anodisé
11	**Fond arrière A**	Alliage d'aluminium	Anodisé
12	**Fond arrière B**	Alliage d'aluminium	Anodisé
13	**Axe porte-galet**	Acier inox	
14	**Galet**	Résine synthétique	
15	**Support de poulie**	Alliage d'aluminium	
16	**Poulie d'entraînement**	Alliage d'aluminium	
17	**Poulie de réduction de vitesse**	Alliage d'aluminium	
18	**Poulie de moteur**	Alliage d'aluminium	
19	**Entretoise**	Alliage d'aluminium	

No.	Description	Matière	Note
20	**Axe de poulie A**	Acier inox	
21	**Axe de poulie B**	Acier inox	
22	**Capuchon**	Résine synthétique	
23	**Butée de la bande externe**	Résine synthétique	
24	**Plaque d'obturation**	Alliage d'aluminium	Anodisé
25	**Plaque de montage du moteur**	Acier carbone	
26	**Moufle**	Alliage d'aluminium	Anodisé
27	**Couvercle de poulie**	Alliage d'aluminium	Anodisé
28	**Butée de la courroie**	Alliage d'aluminium	
29	**Plaque latérale**	Alliage d'aluminium	Anodisé
30	**Plaque de moteur**	Acier carbone	
31	**Courroie**	—	
32	**Moteur**	—	
33	**Fil noyé**	NBR	
34	**Bande externe**	Acier inox	
35	**Guidage**	—	
36	**Guidage**	—	
37	**Goupille d'arrêt**	Acier inox	
38	**Aimant**	—	

Les caractéristiques peuvent être modifiées sans préavis et sans obligation de la part du fabricant.

SMC France 1 boulevard de Strasbourg Parc Gustave Eiffel - Bussy-Saint-Georges 77607 Marne-La-Vallée Cedex 3 01 64 76 10 00 https://www.smc.eu/fr-fr service_marketing@smc-france.fr

Information supplémentaire

Catalogue	LEJ-Ccc_EU.pdf
Déclaration de conformité	newDoC_LEJx_TF1Y274EN-C.pdf newDoc_LEJx_11-LEJx_servoAC_LECSx-T_EN-B.pdf newDoC_LEJxTF1Y272EN-A.pdf newDoC_LEJx_TF1Y273EN-B.pdf newDoc_LEJx_11-LEJx_servoAC_LECSA-FR-A.pdf newDoC_LEJx_TF1Y271EN-B.pdf newDoc_LEJx_11-LEJx_servoAC_LECSx_FR-A.pdf newDoc_LEJx_11-LEJx_servoAC_LECSx-T_FR-B.pdf newDoc_LEJx_11-LEJx_servoAC_LECYx_EN-A.pdf newDoc_LEJx_11-LEJx_servoAC_LECYx_FR-A.pdf newDoc_LEJx_11-LEJx_servoAC_LECSA-EN-A.pdf newDoc_LEJx_11-LEJx_servoAC_LECSx_EN-A.pdf
Manuels d'installation	IM_LEJ_servoAC_FR.pdf IM_LEJ_servoAC_EN.pdf
Operation manuals	OM_LEJx_LEJS-X400_servoAC_EN.pdf

Les caractéristiques peuvent être modifiées sans préavis et sans obligation de la part du fabricant.

SMC France 1 boulevard de Strasbourg Parc Gustave Eiffel - Bussy-Saint-Georges 77607 Marne-La-Vallée Cedex 3 01 64 76 10 00 https://www.smc.eu/fr-fr service_marketing@smc-france.fr