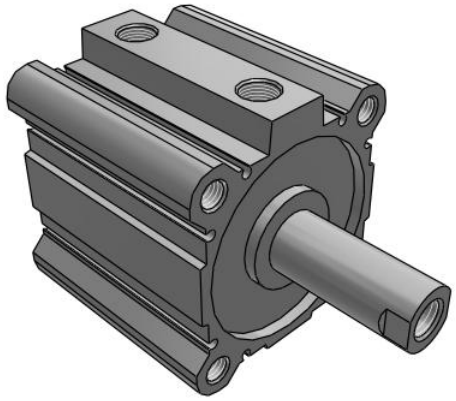

C(D)Q2W(*H)*D, Kompaktzylinder, doppeltwirkend, durchgehende Kolbenstange, auch für Niederdruckhydraulik

CQ2WA80TF-50DZ

Technisches Datenblatt

Allgemeine Produktinformationen

- Kompaktzylinder: Standard doppeltwirkend, durchgehende Kolbenstange.
- Kolben-Ø (mm): 12, 16, 20, 25, 32, 40, 50, 63, 80, 100
- Standardhub (mm): 5 bis 100
- Anschlussgewindeart: M (12 bis 25); Rc, NPT oder G (32 bis 100)
- Kleine Signalgeber können auf 4 Flächen montiert werden.

Technische Daten

Magnet	Keine
Montage	A (Gewindebohrungen beidseitig)
Ausführung	Standard
Kolben-Ø	Ø 80 mm
Gewindeanschluss-Ausführung	TF
Hub	50 mm
Gehäusezubehör	Standard (Kolbenstangen-Innengewinde)
Signalgeber Montage	Z (Signalgeberbefestigungsnut)
Signalgeber	Ohne Signalgeber
Anschlusskabel oder vorverdrahteter Stecker	0,5 m Kabellänge / kein bei Signalgeber-Auswahl "Ohne Signalgeber"
Anzahl	2 Stk. / keine bei Signalgeber-Auswahl "Ohne Signalgeber"
Optionen Kolbenstangenende	Keine
Temperaturbeständigkeit	Keine
Langsamlauf	Keine
Rostfreier Stahl	Keine
Fluorkautschukdichtung	Keine

Technischen Daten können ohne vorherige Ankündigung und ohne Verpflichtung des Herstellers geändert werden.

SMC Deutschland GmbH Boschring 13-15 +49 (0) 61 03 / 402 - 0 +49 (0) 61 03 / 402 - 139 www.smc.de esales@smc.de

Druckmedium	Druckluft
Anzahl pneumatischer Anschlüsse	2 Stk.
Funktionsweise	Doppeltwirkend
Gewicht	1.805 Kg

Technischen Daten können ohne vorherige Ankündigung und ohne Verpflichtung des Herstellers geändert werden.

SMC Deutschland GmbH Boschring 13-15 +49 (0) 61 03 / 402 - 0 +49 (0) 61 03 / 402 - 139 www.smc.de esales@smc.de

Abmessungen

ø63～ø100 オートスイッチ付

(オートスイッチなしの場合はA、Bの寸法のみ変わりますので、寸法表をご参照ください。)

両端タップタイプ:CQ2WA·CDQ2WA

標準形(通し穴タイプ)/ CQ2WB·CDQ2WB

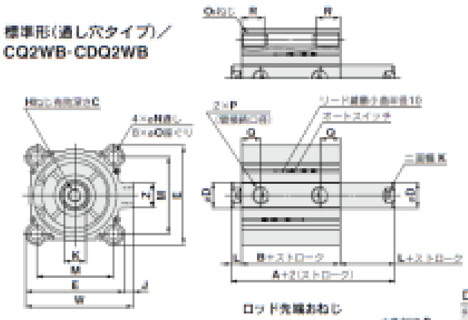

両端タップの場合 (mm)

チューブ内径 (mm)	Q_1	R
63	M10×1.5	18
80	M12×1.75	22
100	M12×1.75	22

注1) 左右の二面幅の位置関係は任意となり、一定ではありません。

ロッド先端おねじ

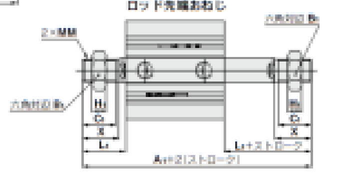

ロッド先端おねじの場合 (mm)

チューブ内径 (mm)	ストローク範囲 (mm)	オートスイッチ無 A_1	オートスイッチ付 A_1
63	10～50	109	119
	75, 100	119	
80	10～50	138	148
	75, 100	148	
100	10～50	147.5	157.5
	75, 100	157.5	

(mm)

チューブ内径 (mm)	B_1	C_1	H_1	L_1	MM	X
63	27	26	11	33.5	M18×1.5	28.5
80	32	32.5	13	43.5	M22×1.5	35.5
100	41	32.5	16	43.5	M26×1.5	35.5

ワンタッチ管継手内蔵形

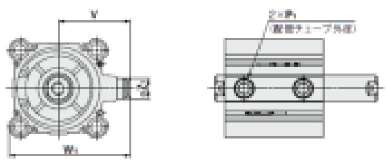

ワンタッチ管継手内蔵形 (mm)

チューブ内径 (mm)	Z_1	P_1	V	W_1
63	16	8	35.5	95

※ワンタッチ管継手内蔵形の場合ø32の5ストロークは10ストロークのシリンダチューブの寸法と同一寸法になります。

標準形 オートスイッチの適正取付位置・取付高さ寸法につきましては

(mm)

チューブ内径 (mm)	ストローク範囲 (mm)	オートスイッチ無 A	オートスイッチ無 B	オートスイッチ付 A	オートスイッチ付 B
63	10～50	58	42	68	52
	75, 100	68	52		
80	10～50	71	51	81	61
	75, 100	81	61		
100	10～50	84.5	60.5	94.5	70.5
	75, 100	94.5	70.5		

(mm)

チューブ内径(mm)	C	D	E	H	J	K	L	M	N	O	P	Q	W	Z
63	15	20	77	M10×1.5	7	17	8	60	9	14深10.5	1/4	15.5	84	19
80	21	25	98	M16×2.0	6	22	10	77	11	17.5深13.5	3/8	16	104	25
100	27	30	117	M20×2.5	6.5	27	12	94	11	17.5深13.5	3/8	22	123.5	25

注2) ラバークッション付の外形寸法は、上記標準形と同一寸法です。

Technischen Daten können ohne vorherige Ankündigung und ohne Verpflichtung des Herstellers geändert werden.

Weitere Informationen

Katalog CQ2-Z-C_DE.pdf

Technischen Daten können ohne vorherige Ankündigung und ohne Verpflichtung des Herstellers geändert werden.

SMC Deutschland GmbH Boschring 13-15 +49 (0) 61 03 / 402 - 0 +49 (0) 61 03 / 402 - 139 www.smc.de esales@smc.de