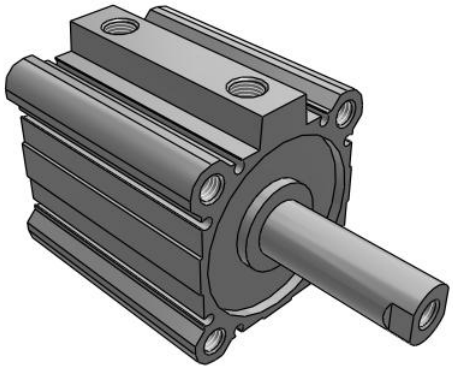

# C(D)Q2W(*H)*D, Kompaktzylinder, doppeltwirkend, durchgehende Kolbenstange, auch für Niederdruckhydraulik

CQ2WA63TF-50DZ

Technisches Datenblatt

## Allgemeine Produktinformationen

- Kompaktzylinder: Standard doppeltwirkend, durchgehende Kolbenstange.
- Kolben-Ø (mm): 12, 16, 20, 25, 32, 40, 50, 63, 80, 100
- Standardhub (mm): 5 bis 100
- Anschlussgewindeart: M (12 bis 25); Rc, NPT oder G (32 bis 100)
- Kleine Signalgeber können auf 4 Flächen montiert werden.

## Technische Daten

| | |
|---|---|
| Magnet | Keine |
| Montage | A (Gewindebohrungen beidseitig) |
| Ausführung | Standard |
| Kolben-Ø | Ø 63 mm |
| Gewindeanschluss-Ausführung | TF |
| Hub | 50 mm |
| Gehäusezubehör | Standard (Kolbenstangen-Innengewinde) |
| Signalgeber Montage | Z (Signalgeberbefestigungsnut) |
| Signalgeber | Ohne Signalgeber |
| Anschlusskabel oder vorverdrahteter Stecker | 0,5 m Kabellänge / kein bei Signalgeber-Auswahl "Ohne Signalgeber" |
| Anzahl | 2 Stk. / keine bei Signalgeber-Auswahl "Ohne Signalgeber" |
| Optionen Kolbenstangenende | Keine |
| Temperaturbeständigkeit | Keine |
| Langsamlauf | Keine |
| Rostfreier Stahl | Keine |
| Fluorkautschukdichtung | Keine |

Technischen Daten können ohne vorherige Ankündigung und ohne Verpflichtung des Herstellers geändert werden.



SMC Deutschland GmbH Boschring 13-15 +49 (0) 61 03 / 402 - 0 +49 (0) 61 03 / 402 - 139 www.smc.de esales@smc.de

| | |
|---|---|
| Druckmedium | Druckluft |
| Anzahl pneumatischer Anschlüsse | 2 Stk. |
| Funktionsweise | Doppeltwirkend |
| Gewicht | 0.967 Kg |

Technischen Daten können ohne vorherige Ankündigung und ohne Verpflichtung des Herstellers geändert werden.



SMC Deutschland GmbH Boschring 13-15 +49 (0) 61 03 / 402 - 0 +49 (0) 61 03 / 402 - 139 www.smc.de esales@smc.de

# Abmessungen

## ø63～ø100 オートスイッチ付

（オートスイッチなしの場合はA、B寸法のみ変わりますので、寸法表をご参照ください。）

両端タップタイプ:CQ2WA·CDQ2WA

標準形(通し穴タイプ)／CQ2WB·CDQ2WB

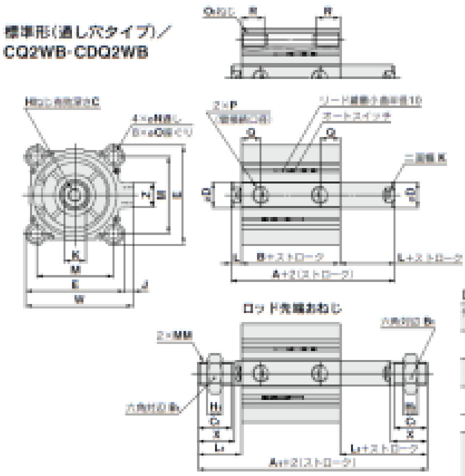


両端タップの場合 (mm)

| チューブ内径 (mm) | $Q_1$ | R |
|---|---|---|
| 63 | M10×1.5 | 18 |
| 80 | M12×1.75 | 22 |
| 100 | M12×1.75 | 22 |

注1) 左右の二面幅の位置関係は任意となり、一定ではありません。

ロッド先端おねじの場合 (mm)

| チューブ内径 (mm) | ストローク範囲 (mm) | オートスイッチ無 $A_1$ | オートスイッチ付 $A_2$ |
|---|---|---|---|
| 63 | 10～50 | 109 | 119 |
| | 75, 100 | 119 | |
| 80 | 10～50 | 138 | 148 |
| | 75, 100 | 148 | |
| 100 | 10～50 | 147.5 | 157.5 |
| | 75, 100 | 157.5 | |

(mm)

| チューブ内径 (mm) | $B_1$ | $C_1$ | $H_1$ | $L_1$ | MM | X |
|---|---|---|---|---|---|---|
| 63 | 27 | 26 | 11 | 33.5 | M18×1.5 | 28.5 |
| 80 | 32 | 32.5 | 13 | 43.5 | M22×1.5 | 35.5 |
| 100 | 41 | 32.5 | 16 | 43.5 | M26×1.5 | 35.5 |

ワンタッチ管継手内蔵形

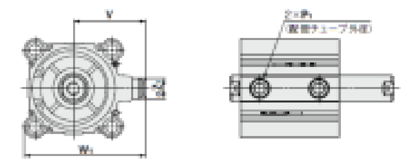


ワンタッチ管継手内蔵形 (mm)

| チューブ内径 (mm) | $Z_1$ | $P_1$ | V | $W_1$ |
|---|---|---|---|---|
| 63 | 16 | 8 | 35.5 | 95 |

※ワンタッチ管継手内蔵形の場合ø63の5ストロークは10ストロークのシリンダチューブの寸法と同一寸法になります。

標準形 (mm)

オートスイッチの適正取付位置・取付高さ寸法につきましては

| チューブ内径 (mm) | ストローク範囲 (mm) | オートスイッチ無 A | オートスイッチ無 B | オートスイッチ付 A | オートスイッチ付 B |
|---|---|---|---|---|---|
| 63 | 10～50 | 58 | 42 | 68 | 52 |
| | 75, 100 | 68 | 52 | | |
| 80 | 10～50 | 71 | 51 | 81 | 61 |
| | 75, 100 | 81 | 61 | | |
| 100 | 10～50 | 84.5 | 60.5 | 94.5 | 70.5 |
| | 75, 100 | 94.5 | 70.5 | | |

(mm)

| チューブ内径 (mm) | C | D | E | H | J | K | L | M | N | O | P | Q | W | Z |
|---|---|---|---|---|---|---|---|---|---|---|---|---|---|---|
| 63 | 15 | 20 | 77 | M10×1.5 | 7 | 17 | 8 | 60 | 9 | 14深10.5 | 1/4 | 15.5 | 84 | 19 |
| 80 | 21 | 25 | 98 | M16×2.0 | 6 | 22 | 10 | 77 | 11 | 17.5深13.5 | 3/8 | 16 | 104 | 25 |
| 100 | 27 | 30 | 117 | M20×2.5 | 6.5 | 27 | 12 | 94 | 11 | 17.5深13.5 | 3/8 | 22 | 123.5 | 25 |

注2) ラバークッション付の外形寸法は、上記標準形と同一寸法です。

Technischen Daten können ohne vorherige Ankündigung und ohne Verpflichtung des Herstellers geändert werden.

## Weitere Informationen

Katalog CQ2-Z-C_DE.pdf

Technischen Daten können ohne vorherige Ankündigung und ohne Verpflichtung des Herstellers geändert werden.



SMC Deutschland GmbH Boschring 13-15 +49 (0) 61 03 / 402 - 0 +49 (0) 61 03 / 402 - 139 www.smc.de esales@smc.de