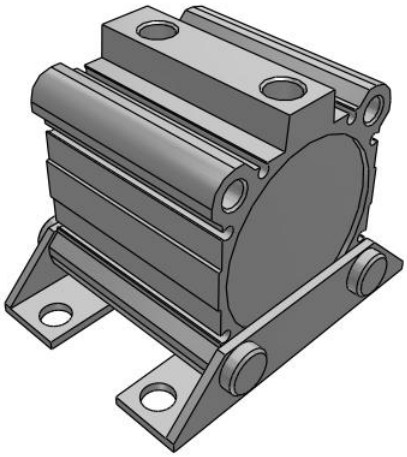

C(D)Q2, Vérin compact, double effet, simple tige avec rainure de fixation du détecteur

CDQ2L63-30DZ

-

-

- Vérin compact: standard double effet, simple tige
- Alésage (mm): 12, 16, 20, 25, 32, 40, 50, 63, 80, 100
- Course standard (mm): 5 à 100
- Taraudage de l'orifice: M (12 à 25); Rc, NPT ou G (32 à 100)
- Possibilité de monter des détecteurs compacts sur les 4 côtés.

-

Aimant	D (Aimant intégré)
Montage	L (Equerre)
Type	Standard
Alésage	Ø63 mm
Taraudage de l'orifice	Rc
Réservoir de graisse	Sans lubrification constante
Course	30
Option du corps	Standard [Tige taraudée]
Rainure de fixation du détecteur	Sans (pour ø12-ø25 Sans détecteur)
Vis de montage	Sans
Fixation de tige	Sans
Détecteur	Sans détecteur
Câble ou connecteur précâblé	Z (5 m)
Nombre	2 pcs.
Options d'extrémités de tige	Sans
Résistance aux températures	Sans
Faible vitesse	Sans
En acier inoxydable	Sans

Joint en caoutchouc fluoré	Sans
-	Air

-

フート形／CQ2L·CDQ2L

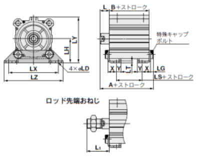

フート形

(mm)

チューブ内径 (mm)	ストローク範囲 (mm)	オートスイッチ無 A	オートスイッチ無 B	オートスイッチ無 LS	オートスイッチ付 A	オートスイッチ付 B	オートスイッチ付 LS	L	L_1	LD	LG	LH	LT
63	10～50	62.2	36	10	72.2	46	20	18	43.5	11	5	46	3.2
	75, 100	72.2	46	20									
80	10～50	75	43.5	13.5	85	53.5	23.5	20	53.5	13	7	59	4.5
	75, 100	85	53.5	23.5									
100	10～50	88	53	19	98	63	29	22	53.5	13	7	71	6
	75, 100	98	63	29									

チューブ内径 (mm)	ストローク範囲 (mm)	LX	LY	LZ	X	Y
63	10～50 75, 100	95	91.5	113	16.2	9
80	10～50 75, 100	118	114	140	19.5	11
100	10～50 75, 100	137	136	162	23	12.5

フート金具材質:炭素鋼
表面処理:ニッケルめっき

-

- CQ2-Z-B_FR.pdf