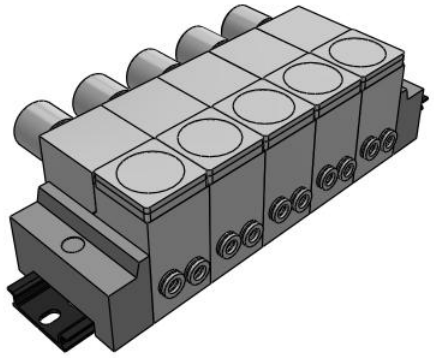

ARM11B, Régulateur sur embase de petite taille, modèle à alimentation individuelle

ARM11BA1-508-A

Fiche technique

General series information

- Régulateur d'embase à alimentation individuelle
- Raccords entrée/sortie : droit et coudé (mm et pouces)
- Pression d'épreuve : 1.5 MPa
- Température ambiante : 5~60°C
- Accessoires : manomètre
- Options : réglage 0.35 MPa, sans purge des contre-pressions, sans huile

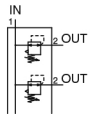

Régulateur de pression en ilot, avec soupape de décharge, réglable

Spécifications standards

Position de la poignée	A (Dessus)
Raccordement	1 (IN/OUT : Bas)
Stations	5 Stations
Raccord	08 (IN : Modèle droit Ø6, OUT : Modèle droit Ø6)
Accessoire	A (manomètre)
Option	Sans
Unité	Plaque signalétique, manomètre MPa
Caractéristiques de sortie du pressostat numérique	Sans
Pression maximale d'utilisation	1.0 MPa
Pression d'épreuve	1.5 MPa
Plage de la pression de réglage	0.05 - 0.7 MPa
Fluide	Air
Construction du régulateur	A action directe
Principe de fonctionnement	Régulateur à membrane
Mécanisme de purge des contre-pressions	Avec purge des contre-pressions
Fonction débit inverse	Comprise (Type décompensé)
Température d'utilisation	5 - 60 °C

Les caractéristiques peuvent être modifiées sans préavis et sans obligation de la part du fabricant.

SMC France 1 boulevard de Strasbourg Parc Gustave Eiffel - Bussy-Saint-Georges 77607 Marne-La-Vallée Cedex 3 01 64 76 10 00 https://www.smc.eu/fr-fr service_marketing@smc-france.fr

Poids	0.573 Kg

Les caractéristiques peuvent être modifiées sans préavis et sans obligation de la part du fabricant.

SMC France 1 boulevard de Strasbourg Parc Gustave Eiffel - Bussy-Saint-Georges 77607 Marne-La-Vallée Cedex 3 01 64 76 10 00 https://www.smc.eu/fr-fr service_marketing@smc-france.fr

Dimensions

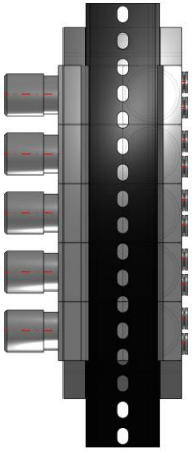

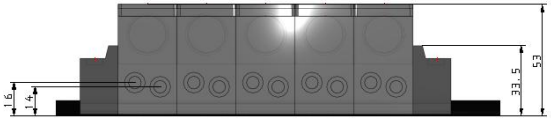

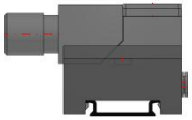

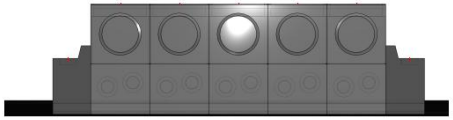

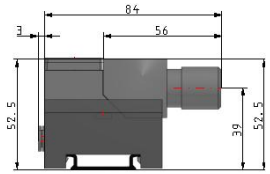

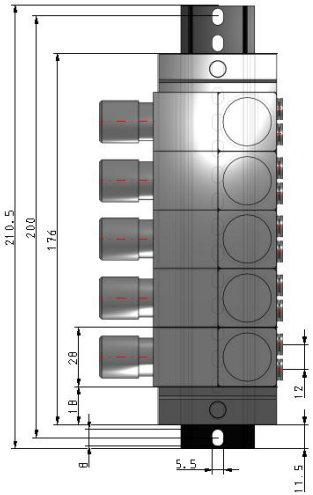

Les caractéristiques peuvent être modifiées sans préavis et sans obligation de la part du fabricant.

SMC France 1 boulevard de Strasbourg Parc Gustave Eiffel - Bussy-Saint-Georges 77607 Marne-La-Vallée Cedex 3 01 64 76 10 00 https://www.smc.eu/fr-fr service_marketing@smc-france.fr

Constructions

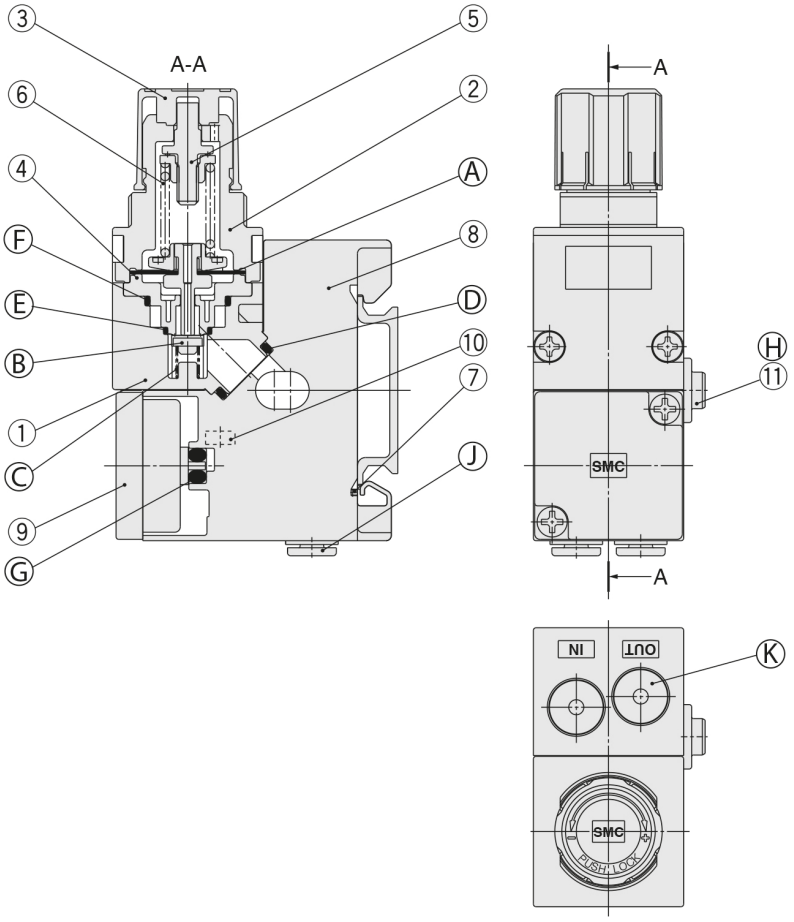

Nomenclature

Réf.	Désignation	Matériau
1	**Corps du bloc régulateur**	PBT
2	**Couvercle**	PBT
3	**Bouton de réglage**	POM
4	**Siège**	POM
5	**Ensemble vis de réglage**	Acier renforcé
6	**Ressort de réglage**	Acier élastique
7	**Clip régulateur**	Acier inox
8	**Embase**	PBT
9	**Plaque d'obturation**	—
10	**Ecrou carré**	Acier
11	**Bague d'entrée individuelle**	POM

Réf.	Désignation	Matériau	Note
A	**Membrane**	Résistant aux intempéries NBR, POM	Avec purge des contre-pressions
			Sans purge des contre-pressions
B	**Vanne**	HNBR, alliage d'aluminium	
C	**Ressort du clapet**	Acier inox	
D	**Joint**	HNBR	
E	**Joint torique**	NBR	Modèle standard
		HNBR	Caractéristique sans lubrifiant
F	**Joint torique**	NBR	Modèle standard
		HNBR	Caractéristique sans lubrifiant
G	**Joint torique**	NBR	Modèle standard
		HNBR	Caractéristique sans lubrifiant
		NBR	Modèle standard de pressostat numérique
		HNBR	Caract. sans lubrifiant pour le pressostat numérique
H	**Joint torique**	NBR	Modèle standard
		HNBR	Caractéristique sans lubrifiant
J	**Ensemble raccord**	—	
K	**Bouchon**	PBT/HNBR	

Les caractéristiques peuvent être modifiées sans préavis et sans obligation de la part du fabricant.

SMC France 1 boulevard de Strasbourg Parc Gustave Eiffel - Bussy-Saint-Georges 77607 Marne-La-Vallée Cedex 3 01 64 76 10 00 https://www.smc.eu/fr-fr service_marketing@smc-france.fr

Information supplémentaire

Catalogue	ARM10-11_FR.pdf
Operation manuals	arm10_11_op_man_ar_-omg0039-a.pdf

Les caractéristiques peuvent être modifiées sans préavis et sans obligation de la part du fabricant.

SMC France 1 boulevard de Strasbourg Parc Gustave Eiffel - Bussy-Saint-Georges 77607 Marne-La-Vallée Cedex 3 01 64 76 10 00 https://www.smc.eu/fr-fr service_marketing@smc-france.fr