# Softstartventile

Serie »SYNTESI«

PLUS

**Artikel Nr. 144929**

**Typen Nr. 5626A706**

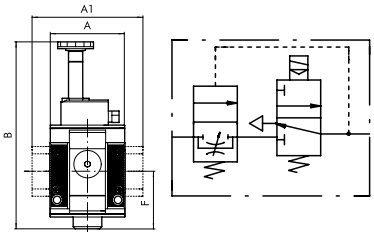


Beispielhafte Darstellung

Softstartventile sind pneumatische Module, die es ermöglichen, den Druck in einem Schaltkreis allmählich ansteigen zu lassen, so dass extreme Druckstöße vermieden werden.

Ein ausgeklügeltes Ventilsystem ermöglicht zwei Arbeitsphasen. In der ersten Phase fließt eine über eine Drossel regelbare Menge Druckluft durch das Ventil.
Wenn auf der Ausgangsseite ein Druck von 40 - 60% erreicht ist, wird die zweite Phase freigeschaltet, wobei der volle Durchfluss möglich wird. Wird dieser Mechanismus abgeschaltet, so wird die Luftzufuhr unterbrochen und die Ausgangsseite wird entlüftet.
Softstartventile sind besonders in den Fällen hilfreich, wo es wichtig ist, Einrichtungen vor schnellen oder unkontrollierten Bewegungen zu schützen oder wo aus Sicherheitsgründen die Luftzufuhr schonend und allmählich erfolgen muss. Wenn allerdings eine größere Leckage im Schaltkreis vorhanden ist, so wird es gegebenenfalls nicht möglich sein, den Druck zu erreichen, der eine vollständige Öffnung eines Softstartventiles ermöglicht.
Vorn und hinten ist je ein Anschluss (G 1/8 bei Baugröße 1 und G 1/4 bei Baugröße 2), der für Manometer oder Druckschalter oder als zusätzliche Abnahme genutzt werden kann.

Spule, Stecker und Schalldämpfer im Lieferumfang nicht enthalten!

ATEX-Ausführung auf Anfrage!

## Technische Informationen

| | |
|---|---|
| Serie | SYNTESI |
| BG | 2 |
| Eingangsdruck min. | 3 bar |
| Eingangsdruck max. | 10 bar |
| Temperaturbereich | -10 bis 50 °C |
| Anschluss Eingang | G 1 |
| Anschluss Ausgang | G 1 |
| Durchflusswertmessung 1 | $P_2$ = 6,3 bar und Druckabfall $\Delta_p$ = 0,5 bar |
| Durchfluss 1 | 3600 Nl/min |
| Durchflusswertmessung 2 | $P_2$ = 6,3 bar und Druckabfall $\Delta_p$ = 1 bar |

RIEGLER & Co. KG
Schützenstraße 27
72574 Bad Urach
Tel. +49 7125 9497-642
technik@riegler.de



Technische Änderungen sowie Irrtümer vorbehalten.
Die Eignungsprüfung obliegt dem/der Anwender*in.
23.07.2026 Die angegebenen Daten stellen keine rechtlich zugesicherten Eigenschaften dar.

## Technische Informationen

| | |
|---|---|
| Durchfluss 2 | 4800 Nl/min |
| Medium | Druckluft, neutrale Gase |
| Gehäuse | Technopolymer |
| Temperaturbereich max. | 50 °C |
| Eingangsdruck | 3 - 10 bar |
| A | 60,5 mm |
| A1 | 95,0 mm |
| B | 131 mm |
| F | 42,7 mm |

## Kaufmännische Daten

| | |
|---|---|
| Zolltarifnummer | 84812090 |
| Ursprungsland | IT |
| eCl@ss 5.1.4 | 27299290 |
| eCl@ss 9.0 | 27299290 |
| UNSPSC_Code_v190501 | 40141616 |
| UNSPSC_CodeDesc_v190501 | Valve parts or accessories |

## Material Informationen

| | |
|---|---|
| REACH SVHC1 Stoff Name | lead |
| CAS-Nr. SVHC 1 | 7439-92-1 |
| RoHS Werkstoff-Hinweis | RoHS compliant |
| REACH Info | contains SVHC substance |

RIEGLER & Co. KG
Schützenstraße 27
72574 Bad Urach
Tel. +49 7125 9497-642
technik@riegler.de



Technische Änderungen sowie Irrtümer vorbehalten.
Die Eignungsprüfung obliegt dem/der Anwender*in.
23.07.2026 Die angegebenen Daten stellen keine rechtlich zugesicherten Eigenschaften dar.

# SYNTESi® SOFTSTART-VENTIL (APR)

METAL WORK® PNEUMATIC

Softstartventile sind pneumatische Module, die es ermöglichen, den Druck in einem Schaltkreis allmählich ansteigen zu lassen, so dass extreme Druckstöße vermieden werden. Ein ausgeklügeltes Ventilsystem ermöglicht zwei Arbeitsphasen. In der ersten Phase fließt eine über eine Drossel regelbare Menge Druckluft durch das APR.
Wenn auf der Ausgangsseite ein Druck von 40 ÷ 60% erreicht ist, wird die zweite Phase freigeschaltet, wobei der volle Durchfluss möglich wird.
Wird dieser Mechanismus abgeschaltet, so wird die Luftzufuhr unterbrochen und die Ausgangsseite wird entlüftet.
Softstartventile sind besonders in den Fällen hilfreich, wo es wichtig ist, Einrichtungen vor schnellen oder unkontrollierten Bewegungen zu schützen oder wo aus Sicherheitsgründen die Luftzufuhr schonend und allmählich erfolgen muss. Wenn allerdings eine größere Leckage im Schaltkreis vorhanden ist, so wird es gegebenenfalls nicht möglich sein, den Druck zu erreichen, der eine vollständige Öffnung eines Softstartventiles ermöglicht.

| TECHNISCHE DATEN | | APR SY1 | | | APR SY2 | | | |
|---|---|---|---|---|---|---|---|---|
| Gewindeanschluss | | 1/8" | 1/4" | 3/8" | 3/8" | 1/2" | 3/4" | 1" |
| Gewindeanschluss der Entlüftung | | 1/8" | | | 1/4" | | | |
| Art der Ansteuerung | | Elektrisch | | | Elektrisch - Elektrisch Cnomo | | | |
| Eingangsdruck | bar | 3 - 10 | | | 3 - 10 | | | |
| | MPa | 0.3 - 1 | | | 0.3 - 1 | | | |
| | psi | 43 - 145 | | | 43 - 145 | | | |
| Durchfluss bei 6.3 bar (0.63 MPa; 91 psi) ΔP 0.5 bar (0.05 MPa; 7 psi) | Nl/min | 900 | 1000 | 1100 | 2800 | 3600 | 3600 | |
| | scfm | 32 | 39 | 39 | 99 | 127 | 127 | |
| Durchfluss bei 6.3 bar (0.63 MPa; 91 psi) ΔP 1 bar (0.1 MPa; 14 psi) | Nl/min | 1250 | 1500 | 1600 | 4400 | 4800 | 4800 | |
| | scfm | 44 | 53 | 57 | 156 | 170 | 170 | |
| Durchfluss der Entlüftung bei 6.3 bar (0.63 MPa; 91 psi) | Nl/min | 500 | | | 2700 | | | |
| | scfm | 18 | | | 96 | | | |
| Durchfluss beim Start, maximal bei 6.3 bar (0.63 MPa; 91 psi) | Nl/min | 170 | | | 700 | | | |
| (bei völlig geschlossener Drosselschraube) | scfm | 6 | | | 25 | | | |
| Temperaturbereich bei 10 bar; 1 MPa; 145 psi | °C | Von -10 bis +50 | | | Von -10 bis +50 | | | |
| Gewicht | g | 203 | 198 | 189 | 503 | 476 | 472 | 460 |
| Medium | | Druckluft oder andere neutrale Gase | | | | | | |
| Einbaulage | | Beliebig | | | | | | |
| Zusätzliche Luftabnahme für Manometer oder Verschraubungen | | 1/8", vorne und hinten | | | 1/4", vorne und hinten | | | |
| Durchfluss der zusätzlichen Luftabnahmen bei 6.3 bar | Nl/min | 500 | | | 1500 | | | |
| (0.63 MPa; 91 psi) ΔP 1 bar (0.1 MPa; 14 psi) | scfm | 18 | | | 53 | | | |
| Wandbefestigung | | 2 Stück Schrauben M4 | | | 2 Stück Schrauben M5 | | | |
| Spulenkennwerte für elektro-pneumatische Ausführungen | W | 12 VDC, 24 VDC: 2W; 24 VAC, 110 VAC, 220 VAC = 3.5 VA | | | | | | |
| | | Für Cnomo-Ausführungen: 12 VDC, 24 VDC: 2W; 24 VAC, 110 VAC, 220 VAC = 3.5 VA | | | | | | |
| | | 24 VDC = 4 W; 4 VAC, 110 VAC, 220 VAC = 4 VA | | | | | | |
| Handhilfsbetätigung | | Bistabil: horizontal: AUS; vertikal: EIN | | | | | | |

## KOMPONENTEN

① ANKERSYSTEM: ⌀ 8
② OBERER BLOCK: Aluminium, eloxiert
③ FLANSCH: Technopolymer
④ GEHÄUSE: Technopolymer
⑤ EIN-/AUSGANGSBUCHSE: gefertigt aus vernickeltem Messing Ms58 oder eloxiertem Aluminium für 3/4" - 1"
⑥ DICHTUNG: NBR O-Ring
⑦ VENTILFEDER: Edelstahl
⑧ VERSCHLUSS: Technopolymer
⑨ STELLDROSSEL: Messing Ms58
⑩ INTERNES VENTIL: Messing Ms58
⑪ RÜCKSTELLFEDER DES SCHALTBOLZENS: Edelstahl
⑫ SCHALTBOLZEN: Messing Ms58
⑬ HAUPTVENTIL: Messing Ms58 mit vulkanisierter NBR-Dichtung
⑭ GEWINDEEINSATZ: Messing Ms58

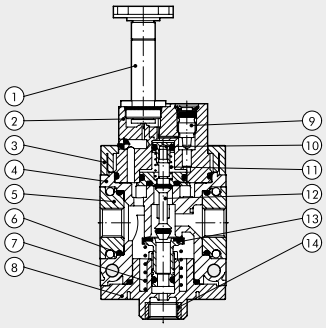






RIEGLER & Co. KG
Schützenstraße 27
72574 Bad Urach
Tel. +49 7125 9497-642
technik@riegler.de



Technische Änderungen sowie Irrtümer vorbehalten.
Die Eignungsprüfung obliegt dem/der Anwender*in.
23.07.2026 Die angegebenen Daten stellen keine rechtlich zugesicherten Eigenschaften dar.

## ABMESSUNGEN

ELEKTRISCH **SY1-SY2**

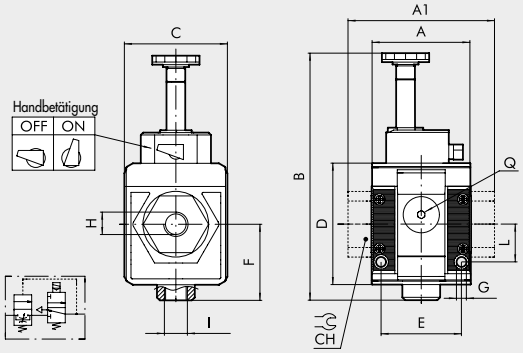


ELEKTRISCH CNOMO **SY2**

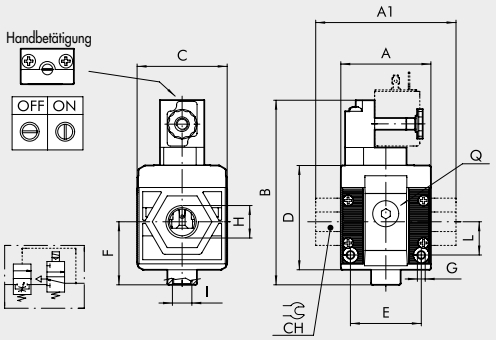


**N.B.:** Before assembling other Syntesi elements after the APR, remember to mount the coil on the APR itself.

| | ELEKTRISCH BAUGRÖßE 1 | | | ELEKTRISCH / ELEKTRISCH CNOMO BAUGRÖßE 2 | | | |
|---|---|---|---|---|---|---|---|
| **H (Gewindeanschluss)** | 1/8″ | 1/4″ | 3/8″ | 3/8″ | 1/2″ | 3/4″ | 1″ |
| **A** | 42 | | | 60.5 | | | |
| **A1** | - | - | 44 | - | - | 95 | 95 |
| **B** | 105 | | | 131 | | | |
| **Cnomo** | - | | | 125 | | | |
| **C** | 44 | | | 61 | | | |
| **CH** | - | | | - | - | 32 | 36 |
| **D** | 51.5 | | | 70.5 | | | |
| **E** | 33.5 | | | 47.5 | | | |
| **F** | 32.2 | | | 42.7 | | | |
| **G** | Loch für Schrauben M4 | | | Loch für Schrauben M5 | | | |
| **I (Entlüftungsanschluss)** | 1/8″ | | | 1/4″ | | | |
| **L** | 16 | | | 22.5 | | | |
| **Q (2 zusätzliche Luftabnahmen)** | 1/8″ | | | 1/4″ | | | |

## TYPENSCHLÜSSEL

| 56 | 1 | 1 | A | 70 | 1 |
|---|---|---|---|---|---|
| **SYNTESI** | **GRÖSSE** | **EINGANGS-ANSCHLUSS** | **MODUL** | **BETÄTIGUNGSART** | **AUSGANGS-ANSCHLUSS** |
| **56** Syntesi | **1** Baugröße 1 | **0** Ohne Buchsen<br>**1** 1/8″ Gewinde<br>**2** 1/4″ Gewinde<br>**3** 3/8″ Gewinde | **A** Softstartventil APR | **70** Elektrisch<br>* **71** Elektrisch Cnomo | **0** Ohne Buchsen<br>**1** 1/8″ Gewinde<br>**2** 1/4″ Gewinde<br>**3** 3/8″ Gewinde |
| | **2** Baugröße 2 | **0** Ohne Buchsen<br>**3** 3/8″ Gewinde<br>**4** 1/2″ Gewinde<br>**5** 3/4″ Gewinde<br>**6** 1″ Gewinde | | | **0** Ohne Buchsen<br>**3** 3/8″ Gewinde<br>**4** 1/2″ Gewinde<br>**5** 3/4″ Gewinde<br>**6** 1″ Gewinde |

* Nur für Baugröße 2

## BESTELLBEISPIELE FÜR HÄUFIG BENÖTIGTE AUSFÜHRUNGEN

**HINWEIS: Außer den unten genannten Typen sind auch andere gewünschte Kombinationen bestellbar.**

| Bestellnummer | Typ | Bestellnummer | Typ | Bestellnummer | Typ |
|---|---|---|---|---|---|
| **Syntesi® SY1 SOFTSTART-VENTILE** | | **Syntesi® SY2 SOFTSTART-VENTILE** | | **Syntesi® SY2 SOFTSTART-VENTILE** | |
| **5610A700** | APR SY1 elektrisch, ohne Buchsen | **5620A700** | APR SY2 elektrisch, ohne Buchsen | **5620A710** | APR SY2 elektrisch Cnomo, ohne Buchsen |
| **5611A701** | APR SY1 1/8 elektrisch | **5623A703** | APR SY2 3/8 elektrisch | **5623A713** | APR SY2 3/8 elektrisch Cnomo |
| **5612A702** | APR SY1 1/4 elektrisch | **5624A704** | APR SY2 1/2 elektrisch | **5624A714** | APR SY2 1/2 elektrisch Cnomo |
| **5613A703** | APR SY1 3/8 elektrisch | **5625A705** | APR SY2 3/4 elektrisch | **5625A715** | APR SY2 3/4 elektrisch Cnomo |
| | | **5626A706** | APR SY2 1 elektrisch | **5626A716** | APR SY2 1 elektrisch Cnomo |



RIEGLER & Co. KG
Schützenstraße 27
72574 Bad Urach
Tel. +49 7125 9497-642
technik@riegler.de



Technische Änderungen sowie Irrtümer vorbehalten.
Die Eignungsprüfung obliegt dem/der Anwender*in.
23.07.2026 Die angegebenen Daten stellen keine rechtlich zugesicherten Eigenschaften dar.

# WARTUNGSEINHEITEN SYNTESi®

Mit der Reihe Syntesi® wurde durch Metal Work im Ergebnis von 30 Jahren Erfahrung in der Fertigung von Druckluft-Wartungseinheiten ein bedeutender Meilenstein gesetzt. Es wurden die Details genauestens untersucht, um bei verringertem Platzbedarf und Gewicht, die beste Leistung zu schaffen. Die Leistungsfähigkeit ist somit erheblich größer als die jeder anderen Einheit der gleichen Baugröße. Diese modulare Einheit bildet ein sehr einfaches aber effektives System, das keinerlei Halterungen, Standbolzen oder Joche für die Verbindung der verschiedenen Module benötigt. Die Grundausführung der Syntesi® bietet eine Vielzahl von Funktionen, die bei traditionellen Wartungseinheiten nicht vorhanden oder nur optional vorhanden sind. Beispiele dafür sind abschließbare Einstellknöpfe, zusätzliche Luftabnahmen vorn und hinten, Durchfluss von links oder rechts oder umgekehrt, Regler mit Kompensationssystem für hohe Genauigkeit bei schwankendem Eingangsdruck und mit hoher Rückentlüftung, absolut wischfeste Kennzeichnung und automatischer Kondenswasser-Ablass auch für Baugröße 1 und ein im Bereich von 360° sichtbares Niveau des Öl- oder Kondenswasserstandes. Die verwendeten Werkstoffe Technopolymer und vernickelter Messing besitzten eine sehr hohe Korrosionsbeständigkeit. Zusätzlich ist eine spezielle Anti-Korrosions Version verfügbar mit Edelstahl Komponenten oder Geomet® behandelten Bauteile.

| ALLGEMEINE TECHNISCH DATEN | | BAUGRÖßE 1 | | | BAUGRÖßE 2 | | | |
|---|---|---|---|---|---|---|---|---|
| Gewindeanschluss | | 1/8″ | 1/4″ | 3/8″ | 3/8″ | 1/2″ | 3/4″ | 1″ |
| Eingangsdruck, maximal | bar | 15 | | | 13 | | | |
| | MPa | 1.5 | | | 1.3 | | | |
| | psi | 217 | | | 188 | | | |
| Durchfluss | | Siehe im Katalog je Ausführung! | | | | | | |
| Temperaturbereich bei 10 bar; 1 MPa; 145 psi | °C | Von -10 bis +50 | | | Von -10 bis +50 | | | |
| Abschließbare Einstellknöpfe | | Einstellknöpfe von Reglern, Filterreglern und Schaltknöpfe bei Absperrventilen sind abschließbar | | | | | | |
| Medium | | Druckluft oder inaktive Gase | | | | | | |
| Einbaulage | | Siehe im Katalog je Modulart! | | | | | | |
| Durchflussrichtung | | Wählbar: links, rechts oder beidseitig | | | | | | |
| Zusätzliche Luftabnahme für Manometer oder Verschraubung | | 1/8″, vorne und hinten an allen Modulen | | | 1/4″, vorne und hinten an allen Modulen | | | |
| Schrauben zur Wandbefestigung | | 2 Stück Schrauben M4 | | | 2 Stück Schrauben M5 | | | |
| Zertifizierung für explosionsgefährdete Atmosphäre nach 2014/34/UE | | II 3G Ex h IIC T5 Gc -10°C < Ta < 50°C<br>II 3D Ex h IIIC T100 °C Dc | | | | | | |

## ANTI-KORROSION AUSFÜHRUNG

Unterschiede zur Standard Variante:
- Edelstahl Schrauben
- Edelstahl Abschließplatte am Einstellknopf
- Geomet® behandelte Einstellfeder (Regler und Filterregler)





RIEGLER & Co. KG
Schützenstraße 27
72574 Bad Urach
Tel. +49 7125 9497-642
technik@riegler.de



Technische Änderungen sowie Irrtümer vorbehalten.
Die Eignungsprüfung obliegt dem/der Anwender*in.
23.07.2026 Die angegebenen Daten stellen keine rechtlich zugesicherten Eigenschaften dar.

## ANSCHLUSS AN FRONTGEWINDEN

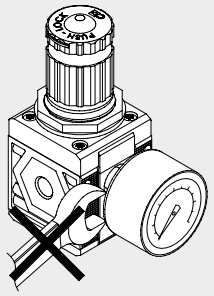

Keinen Schraubenschlüssel an Kegelgewinde verwenden. Nur von Hand montieren und einen Flüssigdichter (kein Teflon®) verwenden.

## DREHBARE ANSCHLUSSBUCHSEN

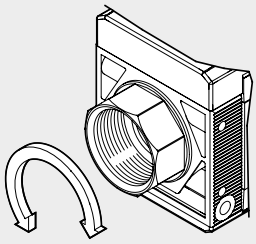

Die Buchsen 3/4″ und 1″ bei Baugröße 2 sind zu Montagezwecken frei drehbar ausgeführt.

## LASER-KENNZEICHNUNG

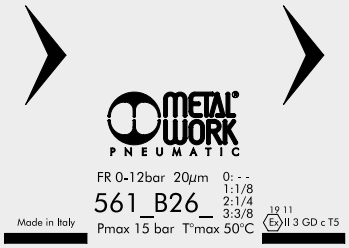


Auf dem Gehäuse sind folgende Kennzeichnungen:
- Metal Work Logo
- Bestellnummer
- Maximaldruck und Maximaltemperatur
- Filterfeinheit oder Druckregelbereich, wenn relevant
- Woche und Monat der Herstellung
- ATEX - Kategorie
- Ursprungsland: Made in Italy

## BEFESTIGUNGSVARIANTEN

### Wandbefestigung mit 2 Stück Schrauben

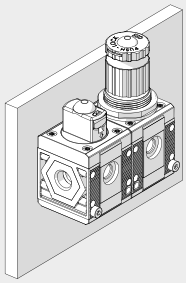

### Befestigung an einer Schalttafel

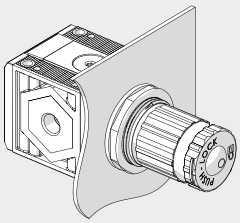

### Befestigung mit dem Haltewinkel

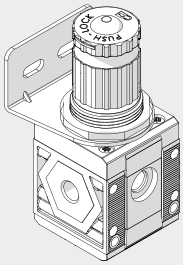

### Befestigung mit speziellen Abstandswinkeln

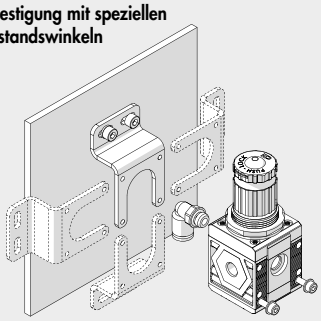

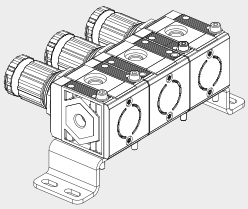

Der Winkel kann in beliebiger Position montiert werden. Die Verschraubungen können dann am Manometeranschluss hinten angebracht werden.

### Befestigung an Schiene nach DIN EN50022 mit 2 Stück Adaptoren

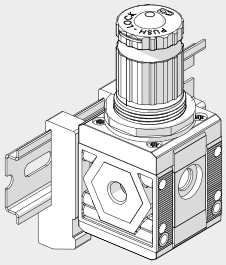





RIEGLER & Co. KG
Schützenstraße 27
72574 Bad Urach
Tel. +49 7125 9497-642
technik@riegler.de



Technische Änderungen sowie Irrtümer vorbehalten.
Die Eignungsprüfung obliegt dem/der Anwender*in.
23.07.2026 Die angegebenen Daten stellen keine rechtlich zugesicherten Eigenschaften dar.

## MODULARITÄT UND FLEXIBILITÄT

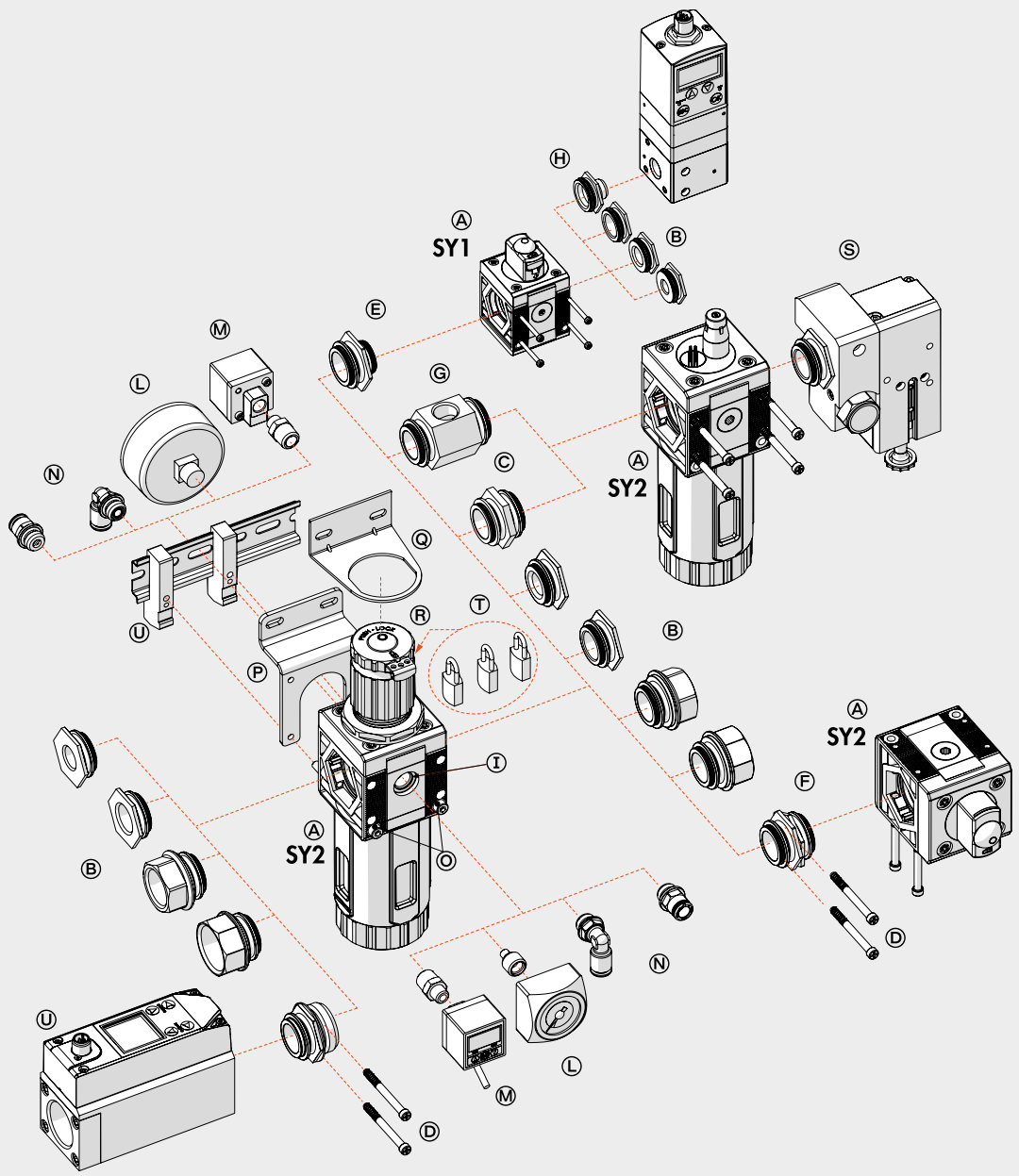




RIEGLER & Co. KG
Schützenstraße 27
72574 Bad Urach
Tel. +49 7125 9497-642
technik@riegler.de



Technische Änderungen sowie Irrtümer vorbehalten.
Die Eignungsprüfung obliegt dem/der Anwender*in.
23.07.2026 Die angegebenen Daten stellen keine rechtlich zugesicherten Eigenschaften dar.

Die verschiedenen Elemente Syntesi® Ⓐ können miteinander und mit der Druckluftquelle durch die Buchsen Ⓑ aus vernickeltem Messing oder bei Verwendung der eloxierten Aluminium-Nippel Ⓒ verbunden werden.
Die Buchsen können sehr leicht entfernt werden, indem die beiden Schrauben Ⓓ gelöst werden. Dies hat eine Vielzahl von Vorteilen:
- Verringerte Abmessungen.
- Frei wählbare Zusammenstellung vieler unterschiedlicher Module ohne Klammern, Stehbolzen oder Joche.
- Die Gewinde für den Anschluss von Verschraubungen sind metallisch und erlauben höhere Drehmomente wegen der Trapezform.
- Maximale Flexibilität, indem jederzeit einer Einheit ein Modul hinzugefügt oder ein Anschluss ersetzt werden kann (z.B. 1/4″ statt 1/8″).
- Der pneumatische Eingangsanschluss kann dabei gleich oder verschieden zum Ausgangsanschluss sein.

Standardanschlüsse der Syntesi® sind: 1/8″, 1/4″, 3/8″ bei Baugröße 1 und 3/8″, 1/2″, 3/4″, 1″ bei Baugröße 2.
Es kann aber auch notwendig sein, die Anschlüsse von Baugröße 1 in die Baugröße 2 zu ändern.
Die Verbindungsnippel haben mehrere Funktionen:
- Nippel Ⓒ verbindet zwei Elemente der gleichen Baugröße miteinander.
- Der Größenadapter Ⓔ kann dazu verwendet werden, um ein Modul der Syntesi® Baugröße 2 mit einem der Syntesi® Baugröße 1 zu verbinden.
- Der 90°-Adapter Ⓕ dient zur Verbindung von Modulen im Winkel von 90°. Zum Beispiel kann es hilfreich sein, den Reglerknopf oder das Bedienelement eines Absperrventiles in Richtung zum Bediener auszurichten.
- Die Zweiwege-Luftabnahme Ⓖ ist ein einfaches und günstiges Bauelement, das außer der Verbindung von zwei Modulen auch 2 Luftabnahmen bietet.
- Der Adapter für Regtronic Ⓗ dient zur Verbindung eines Regtronic 1/4″-Proportionalreglers zu einem Modul der Syntesi® Baugröße 1.

**Zusätzliche Anschlüsse** Ⓘ. Vorn und hinten sind an ALLEN Syntesi® -Modulen Anschlüsse (1/8″ bei Größe 1, 1/4″ bei Größe 2) für den Anschluss Manometern Ⓛ, Druckschaltern Ⓜ oder bei hohem Durchfluss von zusätzlichen Luftabnahmen Ⓝ. Diese Anschlüsse liegen jeweils hinter dem Modul, so dass beispielsweise ein Regleranschluss geregelte und ein Filteranschluss gefilterte Druckluft liefern (gilt nicht für Öl- und Aktivkohlefilter!).
**Wandbefestigung.** Es sind nur zwei Schrauben Ⓞ aber keine zusätzlichen Winkel oder Flansche erforderlich. Der Abstandswinkel Ⓟ kann verwendet werden, um die Einheit auf Abstand von der Wand zu halten und damit die Verschraubungen hinter den Modulen anzuordnen.
**Befestigung an einer Schiene nach DIN EN50022.** Dies geschieht mit dem Halter-Set Ⓤ.
**Regler-Haltewinkel** Ⓠ. Regler und Filterregler können mit einem Stahl-Haltewinkel Ⓠ, der die Glocke umfasst, befestigt werden.
**Abschließbarer Einstellkopf** Ⓡ. Die Knöpfe an Reglern, Filterreglern und Absperrventilen sind standardmäßig abschließbar. Die Stahlplatte ist stets in der Lieferung enthalten. Es können 2 Stück 3 mm-Vorhängeschlösser Ⓣ bei Größe 1 und 3 Stück bei Baugröße 2 angebracht werden. Als Alternative kann bei Absperrventilen ein einzelnes Vorhängeschloss 6mm angebracht werden.
**Sicherheitsventil** Ⓢ. Der Baureihe kann ein Sicherheitsventil der Reihe 70 SAFE AIR® zugeordnet werden.





RIEGLER & Co. KG
Schützenstraße 27
72574 Bad Urach
Tel. +49 7125 9497-642
technik@riegler.de



Technische Änderungen sowie Irrtümer vorbehalten.
Die Eignungsprüfung obliegt dem/der Anwender*in.
23.07.2026 Die angegebenen Daten stellen keine rechtlich zugesicherten Eigenschaften dar.

# SYNTESi® TYPENSCHLÜSSEL

## TYPENSCHLÜSSEL FÜR EINZELNE MODULE

| 56 | 1 | 1 | F | 10 | 1 |
|---|---|---|---|---|---|
| **SYNTESI** | **GRÖSSE** | **EINGANGSANSCHLUSS** | **MODUL** | **TYP** | **AUSGANGSANSCHLUSS** |
| **56** Syntesi<br>**5X** Syntesi mit Korrosionsschutz | **1** Baugröße 1<br>**2** Baugröße 2 | **0** Ohne Buchsen<br>**1** 1/8″ Gewinde<br>**2** 1/4″ Gewinde<br>**3** 3/8″ Gewinde<br>**0** Ohne Buchsen<br>**3** 3/8″ Gewinde<br>**4** 1/2″ Gewinde<br>**5** 3/4″ Gewinde<br>**6** 1″ Gewinde | **F** Filter<br>**D** Ölfilter<br>**C** Aktivkohle-Filter<br>**R** Druckregler<br>**B** Filterregler<br>**L** Öler<br>● **V** Absperrventil<br>▲ **A** Startventil<br>▲ **S** Druckschalter<br>**P** Luftabnahme | Je nach Modul | **0** Ohne Buchsen<br>**1** 1/8″ Gewinde<br>**2** 1/4″ Gewinde<br>**3** 3/8″ Gewinde<br>**0** Ohne Buchsen<br>**3** 3/8″ Gewinde<br>**4** 1/2″ Gewinde<br>**5** 3/4″ Gewinde<br>**6** 1″ Gewinde |

● Die korrosionsgeschütze Ausführung dieses Elements ist nur mit manueller Betätigung verfügbar.
▲ Nicht in korrosionsgeschützter Ausführung verfügbar.

## TYPENSCHLÜSSEL FÜR EINHEITEN AUS ZWEI ODER DREI MODULEN

| 56 | 1 | 1 | V | 10 | B | 24 | L | 10 | 1 |
|---|---|---|---|---|---|---|---|---|---|
| **SYNTESI** | **GRÖSSE** | **EINGANGSAN-SCHLUSS** | **MODUL 1** | **TYP** | **MODUL 2** | **TYP** | **MODUL 3** | **TYP** | **AUSGANGSAN-SCHLUSS** |
| **56** Syntesi<br>**5X** Syntesi mit Korrosionsschutz | **1** Baugröße 1<br>**2** Baugröße 2 | **1** 1/8″ Gewinde<br>**2** 1/4″ Gewinde<br>**3** 3/8″ Gewinde<br>**3** 3/8″ Gewinde<br>**4** 1/2″ Gewinde<br>**5** 3/4″ Gewinde<br>**6** 1″ Gewinde | **F** Filter<br>**D** Ölfilter<br>**C** Aktiv-kohle-Filter<br>**R** Druck-regler<br>**B** Filter-regler<br>**L** Öler<br>● **V** Absperr-ventil<br>▲ **A** Softstart-ventil<br>▲ **S** Druck-schalter<br>**P** Luftab-nahme | Je nach Modul | **F** Filter<br>**D** Ölfilter<br>**C** Aktiv-kohle-Filter<br>**R** Druck-regler<br>**B** Filter-regler<br>**L** Öler<br>● **V** Absperr-ventil<br>▲ **A** Softstart-ventil<br>▲ **S** Druck-schalter<br>**P** Luftab-nahme | Je nach Modul | **F** Filter<br>**D** Ölfilter<br>**C** Aktiv-kohle-Filter<br>**R** Druck-regler<br>**B** Filter-regler<br>**L** Öler<br>● **V** Absperr-ventil<br>▲ **A** Softstart-ventil<br>▲ **S** Druck-schalter<br>**P** Luftab-nahme | Je nach Modul | **1** 1/8″ Gewinde<br>**2** 1/4″ Gewinde<br>**3** 3/8″ Gewinde<br>**3** 3/8″ Gewinde<br>**4** 1/2″ Gewinde<br>**5** 3/4″ Gewinde<br>**6** 1″ Gewinde |

● Die korrosionsgeschütze Ausführung dieses Elements ist nur mit manueller Betätigung verfügbar.
▲ Nicht in korrosionsgeschützter Ausführung verfügbar.





RIEGLER & Co. KG
Schützenstraße 27
72574 Bad Urach
Tel. +49 7125 9497-642
technik@riegler.de



Technische Änderungen sowie Irrtümer vorbehalten.
Die Eignungsprüfung obliegt dem/der Anwender*in.
23.07.2026 Die angegebenen Daten stellen keine rechtlich zugesicherten Eigenschaften dar.

## Zubehör

| | Artikel Nr. | Typen Nr. |
|---|---|---|
| Befestigungswinkel »SYNTESI«, BG 2, Standard und Antikorrosion, inkl. 2 Schrauben und 2 Unterlegscheiben | 145659 | 9200717X |
| Adapter für DIN-Schiene (DIN EN50022) »SYNTESI«, BG 1 und BG 2, 2 Stück inkl. Schrauben und Unterlegscheiben | 145660 | 9200718X |
| Verbindungsnippelsatz »SYNTESI«, BG 2, 1 Verbindungsnippel, 4 Schrauben | 144696 | 9210010 |
| Verbindungselement 90°, »SYNTESI«, BG 2, inkl. 4 Schrauben | 145503 | 9210019 |
| Größenadapter »SYNTESI«, BG 1 - BG 2, inkl. 4 Schrauben | 145504 | 9210006 |
| Befestigungsschraube M5 x 75 für »SYNTESI«, BG 2, zur Wandbefestigung | 145508 | 9210031 |
| Magnetspule, 22 mm x Ø 8 mm, Anschluss für Gerätestecker Bauform B, 12 V DC, 2 W | 118631 | 400-514-41 |
| Magnetspule, 22 mm x Ø 8 mm, Anschluss für Gerätestecker Bauform B, 24 V DC, 2 W | 118632 | 400-514-42 |
| Magnetspule, 22 mm x Ø 8 mm, Anschluss für Gerätestecker Bauform B, 24 V AC, 50/60 Hz, 3,5 VA | 118628 | 400-514-01 |
| Magnetspule, 22 mm x Ø 8 mm, Anschluss für Gerätestecker Bauform B, 110 V AC, 50/60 Hz, 3,5 VA | 118629 | 400-514-07 |
| Magnetspule, 22 mm x Ø 8 mm, Anschluss für Gerätestecker Bauform B, 230 V AC, 50/60 Hz, 3,5 VA | 118630 | 400-514-17 |
| Magnetspule, 30 mm x Ø 8 mm, Anschluss für Gerätestecker Bauform A, 24 V DC, 4 W | 145478 | W0210010100 |
| Magnetspule, 30 mm x Ø 8 mm, Anschluss für Gerätestecker Bauform A, 24 V AC, 50/60 Hz, 3,5 VA | 145479 | W0210011100 |
| Magnetspule, 30 mm x Ø 8 mm, Anschluss für Gerätestecker Bauform A, 110 V AC, 50/60 Hz, 3,5 VA | 145480 | W0210012100 |
| Magnetspule, 30 mm x Ø 8 mm, Anschluss für Gerätestecker Bauform A, 230 V AC, 50/60 Hz, 3,5 VA | 145481 | W0210013100 |
| Gerätestecker, 22 mm, Bauform B, Gehäuse standard schwarz, mit Dichtung und Schraube | 117313 | 1920.9P |
| Gerätestecker mit LED, 24 V, 22 mm, Bauform B, Gehäuse transparent, mit Dichtung und Schraube | 117316 | 1920.9PL.42 |
| Gerätestecker mit LED, 110 V, 22 mm, Bauform B, Gehäuse transparent, mit Dichtung und Schraube | 151011 | 1920.9PL110 |
| Gerätestecker mit LED, 230 V, 22 mm, Bauform B, Gehäuse transparent, mit Dichtung und Schraube | 117314 | 1920.9PL.17 |
| Gerätestecker mit LED, Varistor 24 V, 22 mm, Bauform B, Gehäuse transparent, mit Dichtung und Schraube | 117318 | 1920.9PLV42 |
| Gerätestecker mit LED, Varistor 110 V, 22 mm, Bauform B, Gehäuse transparent, mit Dichtung und Schraube | 129849 | 1920.9PLV110 |
| Gerätestecker mit LED, Varistor 230 V, 22 mm, Bauform B, Gehäuse transparent, mit Dichtung und Schraube | 117317 | 1920.9PLV17 |
| Gerätestecker, 22 mm, Bauform B, Gehäuse standard schwarz, ATEX II 2 GD, mit Dichtung und Schraube | 123182 | 1920.9PL2GD-EX |
| Gerätestecker, 30 mm, Bauform A, Gehäuse standard schwarz, mit Dichtung und Schraube | 145490 | W0970520033 |
| Gerätestecker mit LED, 24 V, 30 mm, Bauform A, Gehäuse transparent, mit Dichtung und Schraube | 145491 | W0970520034 |
| Gerätestecker mit LED, 110 V, 30 mm, Bauform A, Gehäuse transparent, mit Dichtung und Schraube | 145492 | W0970520035 |
| Gerätestecker mit LED, 230 V, 30 mm, Bauform A, Gehäuse transparent, mit Dichtung und Schraube | 145493 | W0970520036 |
| Gerätestecker mit LED, Varistor 24 V, 30 mm, Bauform A, Gehäuse transparent, mit Dichtung und Schraube | 145494 | W0970520037 |

RIEGLER & Co. KG
Schützenstraße 27
72574 Bad Urach
Tel. +49 7125 9497-642
technik@riegler.de



Technische Änderungen sowie Irrtümer vorbehalten.
Die Eignungsprüfung obliegt dem/der Anwender*in.
23.07.2026 Die angegebenen Daten stellen keine rechtlich zugesicherten Eigenschaften dar.

## Zubehör

| | Artikel Nr. | Typen Nr. |
|---|---|---|
| Gerätestecker mit LED, Varistor 110 V, 30 mm, Bauform A, Gehäuse transparent, mit Dichtung und Schraube | 145495 | W0970520038 |
| Gerätestecker mit LED, Varistor 230 V, 30 mm, Bauform A, Gehäuse transparent, mit Dichtung und Schraube | 145496 | W0970520039 |
| Rändelmutter, für Spule 22 mm, IP 65 | 145501 | 0222100100 |
| Magnetspulensatz 30 mm, 24 V DC, ATEX II 2 GD, mit 3 m Kabel, inkl. Messinghülse Ø 8 mm | 145482 | 0227606913 |
| Magnetspulensatz 30 mm, 24 V DC, ATEX II 2 GD, mit 5 m Kabel, inkl. Messinghülse Ø 8 mm | 145483 | 0227606915 |
| Magnetspulensatz 30 mm, 24 V AC, ATEX II 2 GD, mit 3 m Kabel, inkl. Messinghülse Ø 8 mm | 145484 | 0227608013 |
| Magnetspulensatz 30 mm, 24 V AC, ATEX II 2 GD, mit 5 m Kabel, inkl. Messinghülse Ø 8 mm | 145485 | 0227608015 |
| Magnetspulensatz 30 mm, 110 V AC, ATEX II 2 GD, mit 3 m Kabel, inkl. Messinghülse Ø 8 mm | 145486 | 0227608023 |
| Magnetspulensatz 30 mm, 110 V AC, ATEX II 2 GD, mit 5 m Kabel, inkl. Messinghülse Ø 8 mm | 145487 | 0227608025 |
| Magnetspulensatz 30 mm, 230 V AC, ATEX II 2 GD, mit 3 m Kabel, inkl. Messinghülse Ø 8 mm | 145488 | 0227608033 |
| Magnetspulensatz 30 mm, 230 V AC, ATEX II 2 GD, mit 5 m Kabel, inkl. Messinghülse Ø 8 mm | 145489 | 0227608035 |

## Ersatzteil

| | Artikel Nr. | Typen Nr. |
|---|---|---|
| Gewindeanschlussbuchse »SYNTESI«, BG 2, G 1, inkl. 2 Schrauben | 144694 | 9210014 |
| Verschlussschraube, Innensechskant 6 mm, G 1/4, NBR O-Ring, Messing vern., Arbeitsdruck max. 25 bar, Betriebstemp. max. 80 °C | 111410 | 233.03-N |

RIEGLER & Co. KG
Schützenstraße 27
72574 Bad Urach
Tel. +49 7125 9497-642
technik@riegler.de



Technische Änderungen sowie Irrtümer vorbehalten.
Die Eignungsprüfung obliegt dem/der Anwender*in.
23.07.2026 Die angegebenen Daten stellen keine rechtlich zugesicherten Eigenschaften dar.