Denna handling får ej utan vårt medgivande delges annan, kopieras eller eljest obehörigen användas.
Överträdelse härvid beivras med stöd av gällande lag.
This document must not be copied, either completely or in part, without permission.
Any infringement will have legal consequences.

Diese Zeichnung darf weder ganz noch teilweise ohne unsere ausdrückliche Genehmigung kopiert oder auf andere Weise vervielfältig werden.
werden. Zuwiderhandlungen werden gerichtlich verfolgt.

Alla rättigheter förbehålls.
All rigths reserved.
Alle rechte vorbehalten.

1:1

Steel / Rubber seal

For thread: G 1/4"

Material: NBR / Steel

Working pressure : 1000 bar

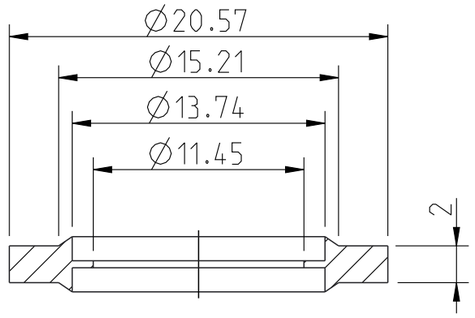

Detalj Item	Antal Quant.	Benämning Description	Material Material
1	1	Seal	Steel/NBR

Skala Scale	3:1	Ritad Drawn	CABAO	Kontr. Checked	JE	Godk. Appr.	JE	ÄM nr. Alt. no.	–	Dat. Date	16-03-30

CEJN

Assembly drawing

Ritning nr/Drawing No. 50_950_0062

Utg./Issue AA

A3