Denna handling får ej utan vårt medgivande delges annan, kopieras eller eljest obehörigen användas.
Överträdelse härvid beivras med stöd av gällande lag.
This document must not be copied, either completely or in part, without permission.
Any infringement will have legal consequences.

Diese Zeichnung darf weder ganz noch teilweise ohne unsere ausdrückliche Genehmigung kopiert oder auf andere Weise vervielfältig werden. werden. Zuwiderhandlungen werden gerichtlich verfolgt.

Alla rättigheter förbehålls.
All rigths reserved.
Alle rechte vorbehalten.

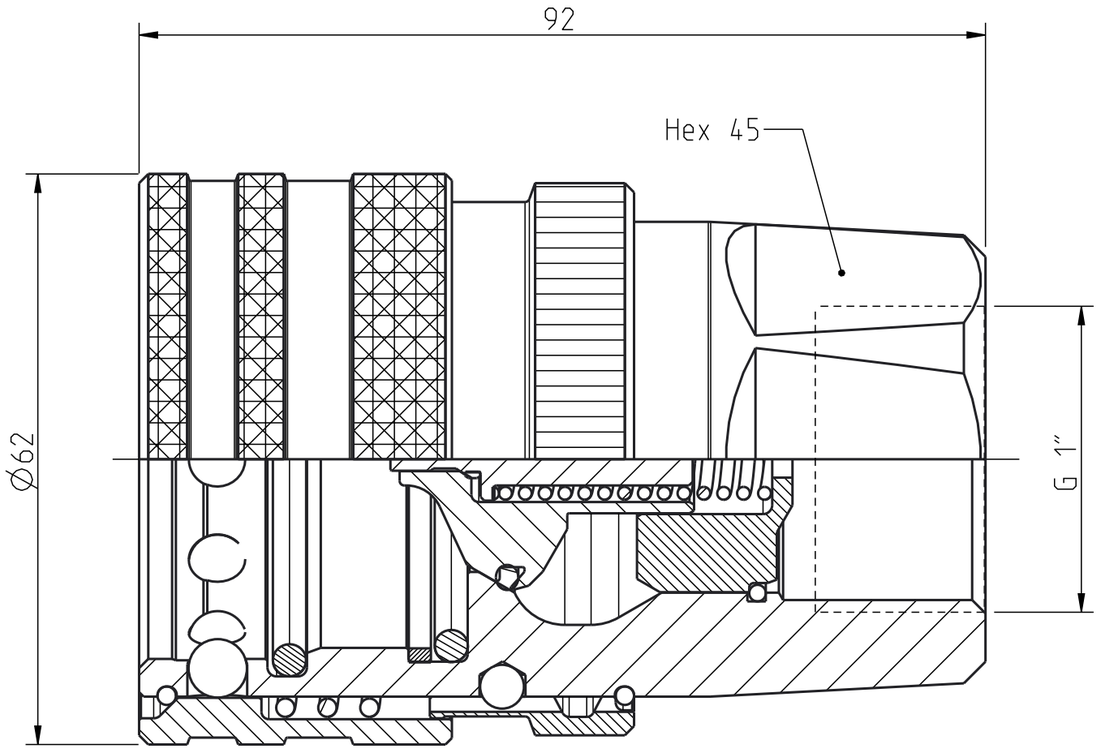

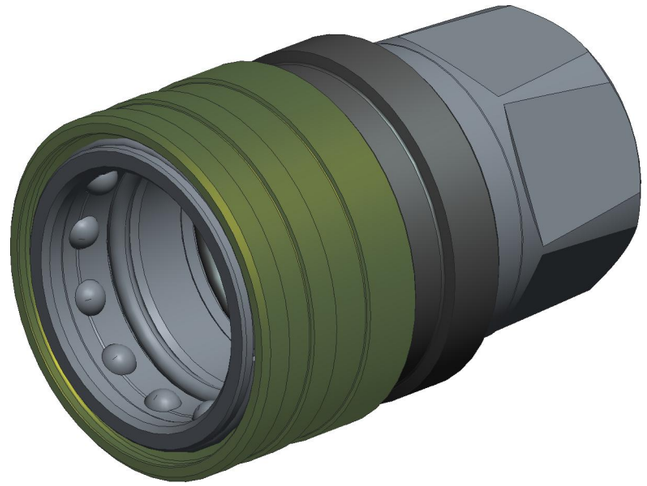

1:1

Detalj Item	Antal Quant.	Benämning Description	Material Material
17	1	Wire coil	Stainless steel
16	2	Wire coil	Stainless steel
15	1	Valve stop	Brass
14	1	Valve	Steel, Zn-Ni
13	1	Spring	Stainless steel
12	1	Spring	Stainless steel
11	1	Seal	PUR
10	1	Pin	Steel,
9	1	O-ring	NBR
8	1	O-ring	NBR
7	1	O-ring	NBR
6	1	Locking sleeve	Steel, hardened, Zn-Ni
5	1	Locking ring	Steel, Zn-Ni
4	1	Body	Steel, Zn-Ni
3	12	Ball	Stainless steel
2	1	Ball	Stainless steel
1	1	Back-up ring	PTFE

Product no: 10_525_1239

Max working pressure:	250	bar connected
	250	bar disconnected
Min burst pressure:	930	bar connected
	1000	bar disconnected
Sealing material:	NBR	
Temperatur range:	-30°C - 100	°C
Nominal flow diameter,DN:	25	mm
Connection	G 1" Fem	
Connection stroke:	-	mm

CEJN	Skala Scale 3:2	Ritad Drawn JoEr	Kontr. Checked –	Godk. Appr. –	ÄM nr. Alt. no. –	Dat. Date 140107
	Assembly drawing		Ritning nr/Drawing No. 50_525_1239			Utg./Issue AC

A3